Роторная группа Sauer Danfoss 90L75/30/42/55/100/130/180/250

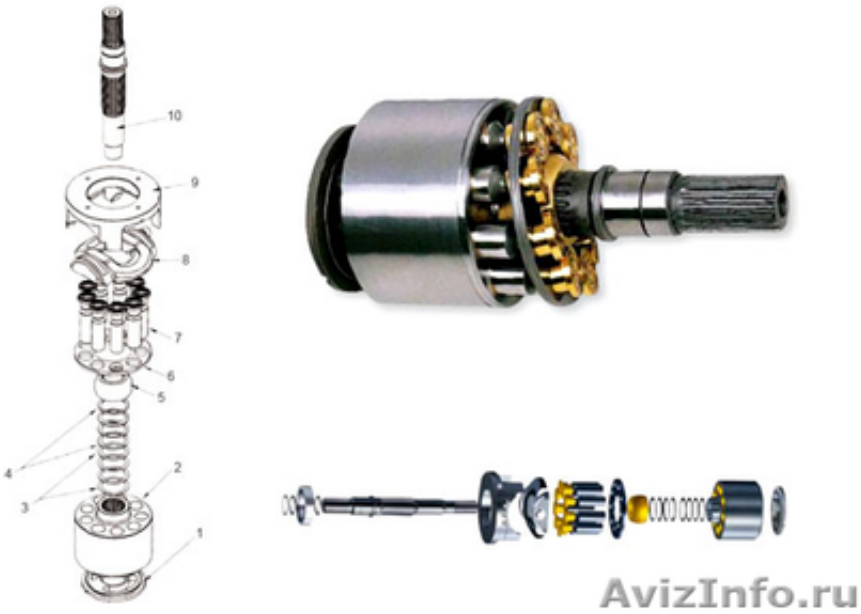

Астрахань, Россия

Компания ООО "АБН" предлагает запасные части и ремонт для гидромоторов и гидронасосов Sauer Danfoss 90L75; 90L30; 90L42; 90L55; 90L100; 90L130; 90L180; 90L250; SPV6119; SPV2089; PV91; PV21; PV22; PV23; PV24; PV25; PV26; PV27: клапанная плита, стопорная планка, пружина, поршень, поршневой блок, вкладыш + подшипник, наклонная шайба, прокладка блока, сальник вала и т.д. А также запчасти для гидронасосов и гидромоторов: Bosch Rexroth, Uchida, Vickers, Eaton, Sundstrand, Caterpillar, Liebherr, Linde, Volvo, Kawasaki, Komatsu, Hitachi, Toshiba, Sumitomo. Доставка в самые кратчайшие сроки во все регионы России и станы СНГ!

Цена: **1 000 руб.**	Тип объявления: Продам, продажа, продаю	Торг: --
Шмелёв Андрей	**+79892661888**	**http://www.oooabn.ru**